ELMAK®

[redacted]

# БАШЕННЫЙ КРАН С ОГОЛОВКОМ

[redacted]

EMK6024-10

ELMAK®

# EMK6024-10

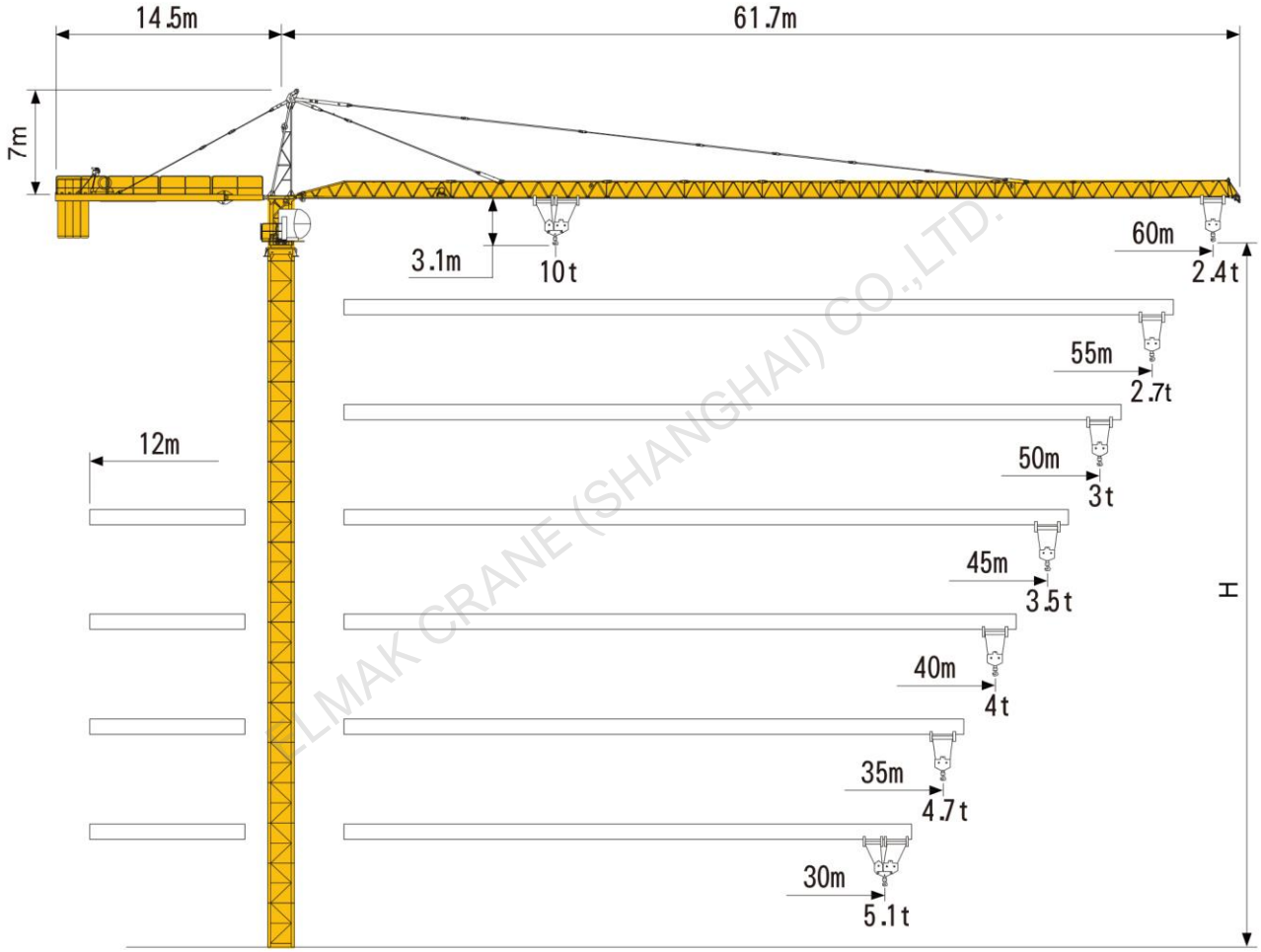


ELMAK CRANE (SHANGHAI) CO.,LTD.

[redacted]

# EMK6024-10

## Реакция опор мачты

Мачта:1.6m

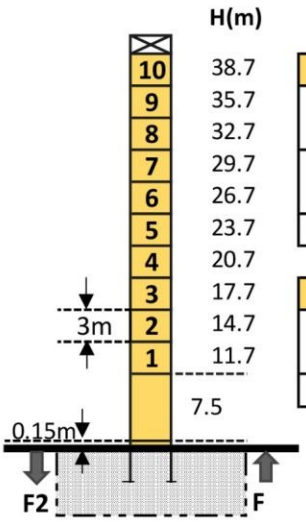


| P 16A | |
|---|---|
| F2 | ● 101.0t |
| | ■ 97.0t |
| F3 | ● 66.0t |
| | ■ 67.0t |
| 👤 | 42.0t |

| SB 16A | |
|---|---|
| F1 | ● 66.0t |
| | ■ 62.0t |
| 👤 | 48.0t |

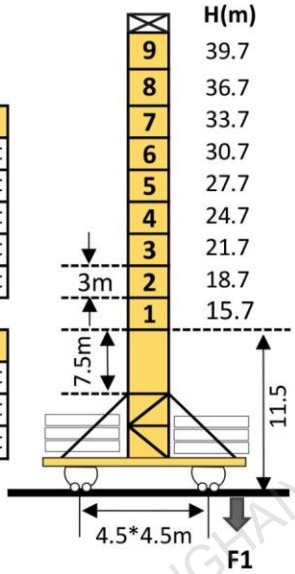


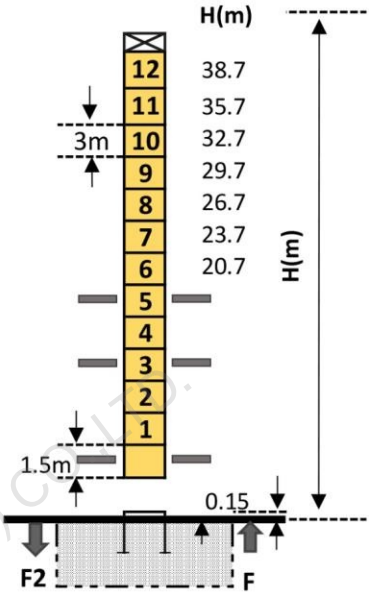


BA 45A

Мачта :2.0m

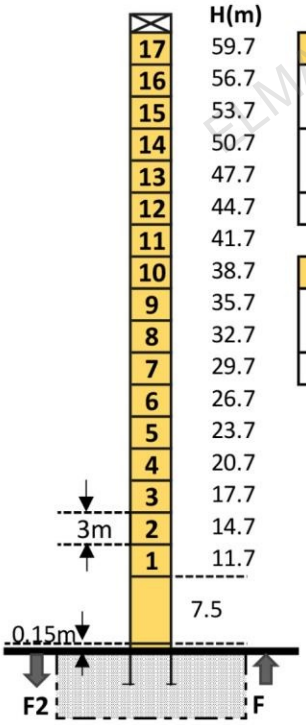


| P 20A | |
|---|---|
| F2 | ● 121.0t |
| | ■ 170.0t |
| F3 | ● 79.0t |
| | ■ 134.0t |
| 👤 | 54.0t |

| VB 20A | |
|---|---|
| F1 | ● 89.0t |
| | ■ 115.0t |
| 👤 | 65.0t |

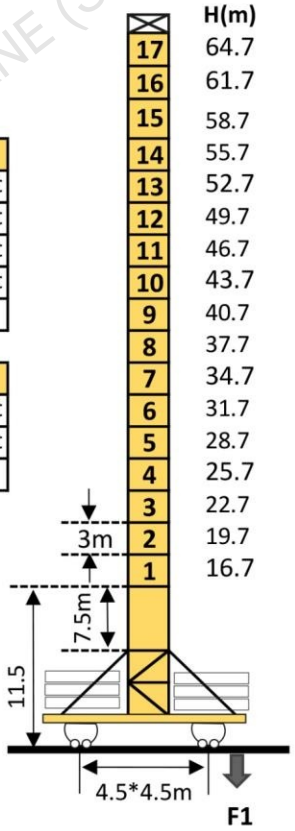


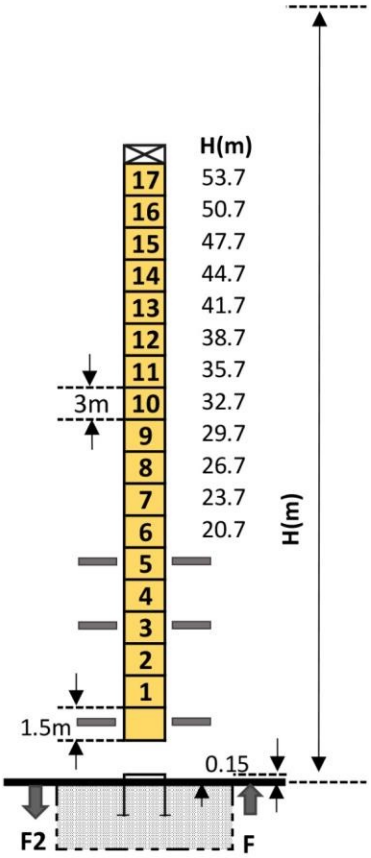


BA 66A

[redacted]

ELMAK CRANE (SHANGHAI) CO., LTD.

# EMK6024-10

## Кривая нагрузок

| | | | | | | | | | | | | | | | | | | | | | |
|---|---|---|---|---|---|---|---|---|---|---|---|---|---|---|---|---|---|---|---|---|---|
| 60m | 3.1 | 16.6 | 17.0 | 20.0 | 22.0 | 25.0 | 27.0 | 29.7 | 32.3 | 35.0 | 37.0 | 40.0 | 42.0 | 45.0 | 47.0 | 50.0 | 52.0 | 55.0 | 57.0 | 60.0 | m |
| | | 10.0 | 9.70 | 8.00 | 7.20 | 6.20 | 5.60 | 5.00 | 5.00 | 4.60 | 4.30 | 3.90 | 3.70 | 3.40 | 3.20 | 3.00 | 2.90 | 2.70 | 2.60 | 2.40 | t |
| 55m | 3.1 | 16.6 | 17.0 | 20.0 | 22.0 | 25.0 | 27.0 | 29.7 | 32.3 | 35.0 | 37.0 | 40.0 | 42.0 | 45.0 | 47.0 | 50.0 | 52.0 | 55.0 | m | | |
| | | 10.0 | 9.70 | 8.00 | 7.20 | 6.20 | 5.60 | 5.00 | 5.00 | 4.60 | 4.30 | 3.90 | 3.70 | 3.40 | 3.20 | 3.00 | 2.90 | 2.70 | t | | |
| 50m | 3.1 | 16.6 | 17.0 | 20.0 | 22.0 | 25.0 | 27.0 | 29.7 | 32.3 | 35.0 | 37.0 | 40.0 | 42.0 | 45.0 | 47.0 | 50.0 | m | | | | |
| | | 10.0 | 9.70 | 8.00 | 7.20 | 6.20 | 5.60 | 5.00 | 5.00 | 4.60 | 4.30 | 3.90 | 3.70 | 3.40 | 3.20 | 3.00 | t | | | | |
| 45m | 3.1 | 17.0 | 20.0 | 22.0 | 25.0 | 27.0 | 30.4 | 33.1 | 35.0 | 37.0 | 40.0 | 42.0 | 45.0 | m | | | | | | | |
| | | 10.0 | 8.30 | 7.40 | 6.30 | 5.80 | 5.00 | 5.00 | 4.70 | 4.40 | 4.00 | 3.80 | 3.50 | t | | | | | | | |
| 40m | 3.1 | 17.0 | 20.0 | 22.0 | 25.0 | 27.0 | 30.4 | 33.1 | 35 | 37.0 | 40.0 | m | | | | | | | | | |
| | | 10.0 | 8.30 | 7.40 | 6.30 | 5.80 | 5.00 | 5.00 | 4.70 | 4.40 | 4.00 | t | | | | | | | | | |
| 35m | 3.1 | 17.0 | 20.0 | 22.0 | 25.0 | 27.0 | 30.4 | 33.1 | 35.0 | m | | | | | | | | | | | |
| | | 10.0 | 8.30 | 7.40 | 6.30 | 5.80 | 5.00 | 5.00 | 4.70 | t | | | | | | | | | | | |
| 30m | 3.1 | 17.0 | 20.0 | 22.0 | 25.0 | 27.0 | 30.0 | m | | | | | | | | | | | | | |
| | | 10.0 | 8.30 | 7.40 | 6.30 | 5.80 | 5.10 | t | | | | | | | | | | | | | |

CRANE (SHANGHAI) CO.,LTD.

## Опорные крепления

P 16A H > 122.7m

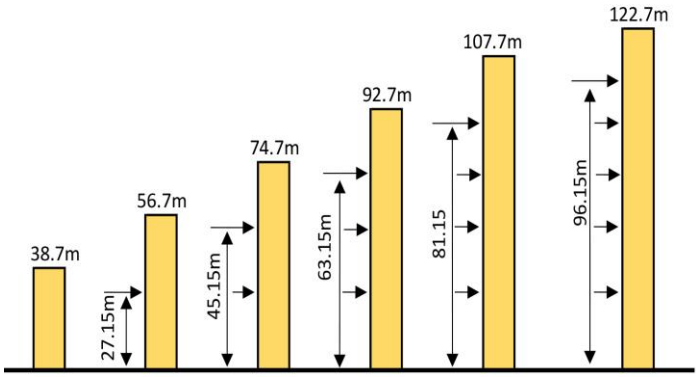


P 20A H > 206.7m

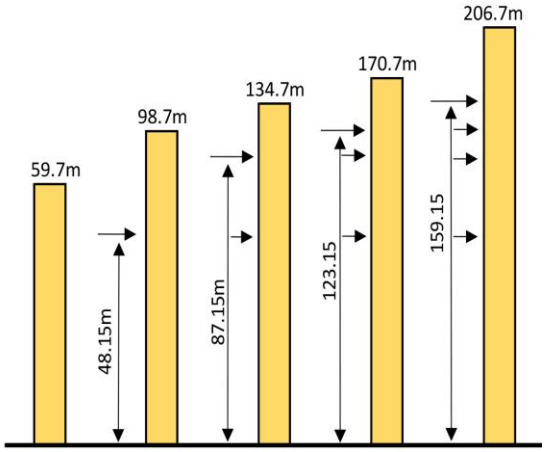


[redacted]

# ELMAK®

# EMK6024-10

## Самоподъемный кран

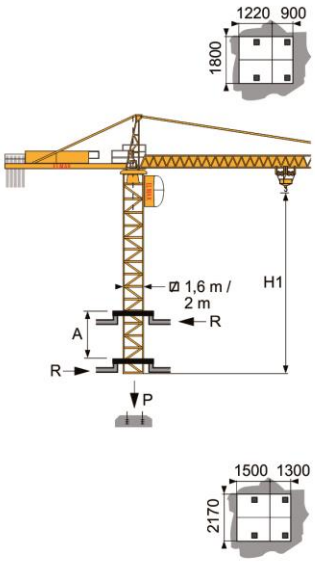


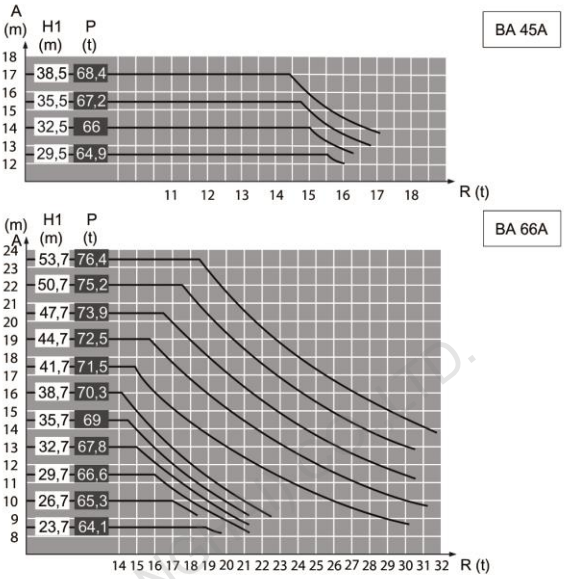


## Механизмы

| Системы передвижения | Механизмы | Скорость / вес электродвигателя | | | | Канатоемкость | Мотор (KW) 400V 50Hz |
|---|---|---|---|---|---|---|---|
| | | М/мин | Т | М/мин | Т | | |
| Грузовая | 55 RCS 25 | | | | | 500m | 40.5 |
| | | 0-44 | 5 | 0-22 | 10 | | |
| | | 0-88 | 2.5 | 0-44 | 5 | | |
| | 60LVF25 | 5.4 | 5 | 2.7 | 10 | 550m | 45 |
| | | 44 | 5 | 22 | 10 | | |
| | | 90 | 2.5 | 45 | 5 | | |
| Кареточная | 5D3V4 | 15~30~58m/min | | | | | 3.7 |
| Поворотная | RCV145 | 0-0.8 пов/мин | | | | | 2*4.4 |
| Передвижения крана | RT 324 A1 2V R⩾10m | 12.5-25m/min | | | | | 2*5.2 |
| Характеристики питания (напряжение, кВт) | | | | | | | 58KVA |

| Системы передвижения | Механизмы | Скорость / вес электродвигателя | | | | Канатоемкость | Мотор (KW) 480V 60Hz |
|---|---|---|---|---|---|---|---|
| | | М/мин | Т | М/мин | Т | | |
| Грузовая | 55 RCS 25 | | | | | 500m | 48 |
| | | 0-52 | 5 | 0-26 | 10 | | |
| | | 0-104 | 2.5 | 0-52 | 5 | | |
| | 60LVF25 | 6.5 | 5 | 3.2 | 10 | 550m | 54 |
| | | 52 | 5 | 26 | 10 | | |
| | | 108 | 2.5 | 54 | 5 | | |
| Кареточная | 5D3V4 | 15~30~58m/min | | | | | 4.4 |
| Поворотная | RCV145 | 0-0.8 пов/мин | | | | | 2*5.2 |
| Передвижения крана | RT 324 A1 2V R⩾10m | 15-30m/min | | | | | 2*6.2 |
| Характеристики питания (напряжение, кВт) | | | | | | | 69KVA |
| Основные электрические элементы: Schneider (преобразователь частоты, пускатель, реле) | | | | | | | |

[redacted]

ELMAK CRANE (SHANGHAI) CO., LTD.